פרט 8 סטנדרטי לפי הנחיות נת"י
שוחת קליטה 100x100
תנוחה
קנ"מ 1:50

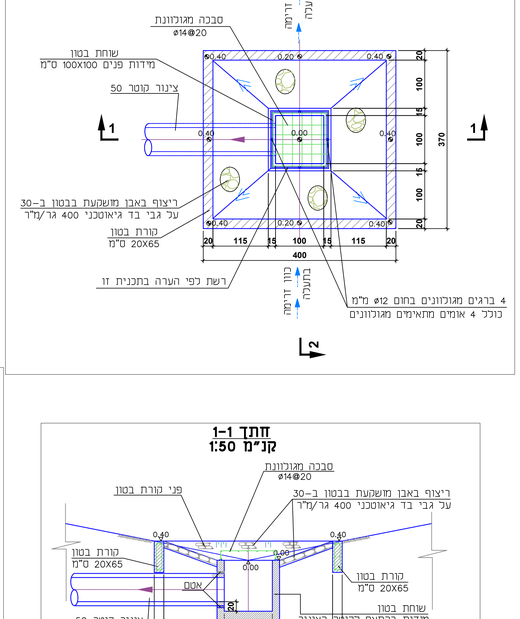

פרט 6
חיבור שבכה לשוחת בטון
קנ"מ 1:10

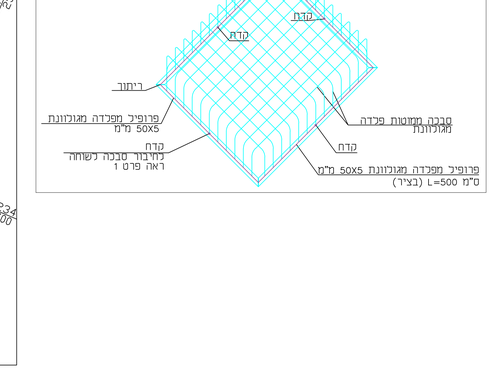

הערות:

*. פרט A יבוצע בארבעה מקומות לפי סימון הבדחים בפרט רשת.

*. כל אביזרי הסבכה יהיו מפכדה מגולוונת בחום.

* הרשת תותאם למידות התא בהתאם לרשתות ניקוז לפי קטלוג חב' ווכפמן או מוצר ש"ע

מק"ט	דגם
310508104	MRN- 50X80
311313104	MRN-100X100
311315104	MRN-100X120
311517104	MRN-120X140

*גודל השוחה הסטנדרטי 120X140
יש להתאים את גודל השוחה בהתאם להנחיות המתכנן.

פרט רשת
ראה סבלה
קנ"מ 1:20

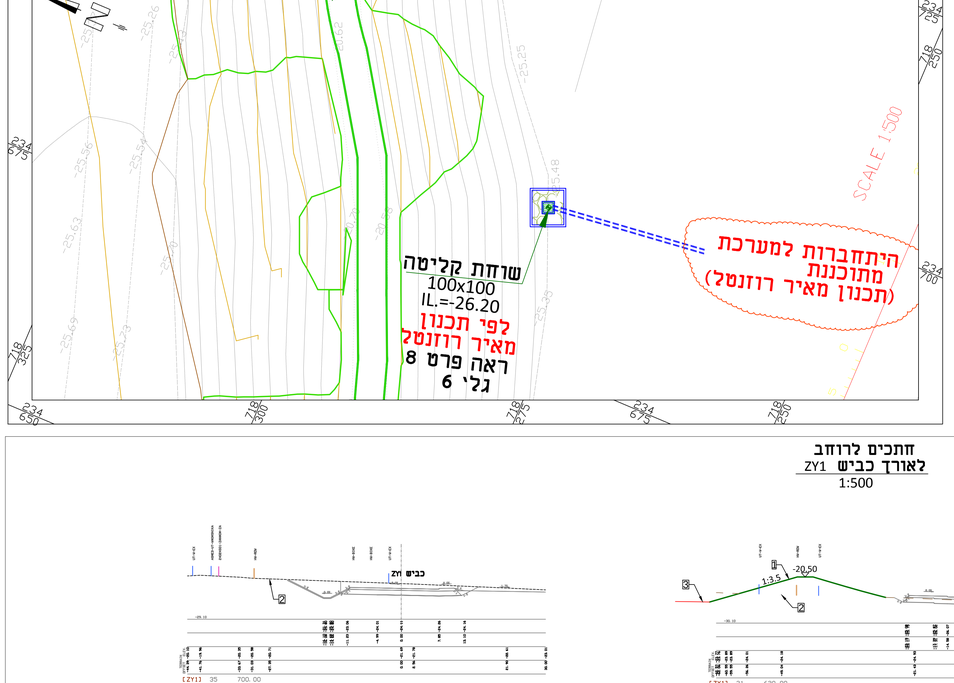

חתכים לרוחב
לאורך כביש ZY1
1:500

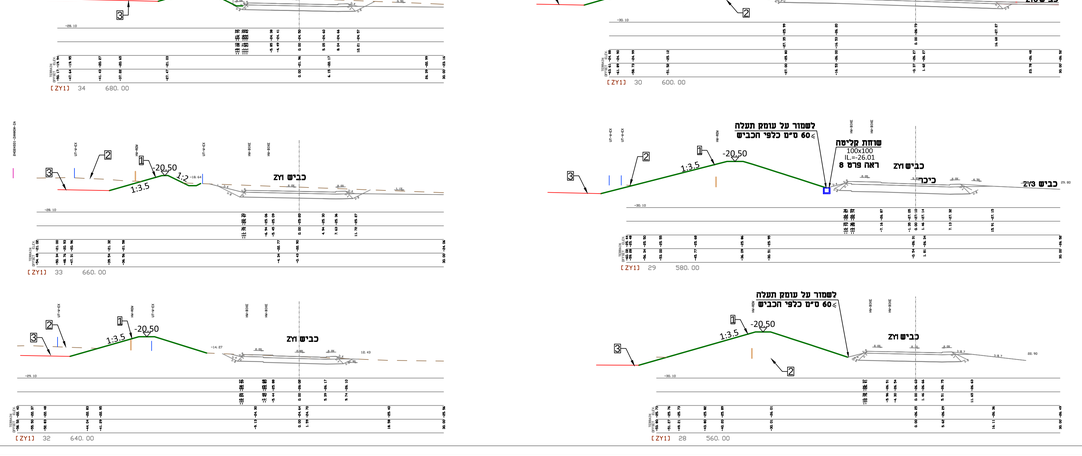

חתך 1-1
קנ"מ 1:50

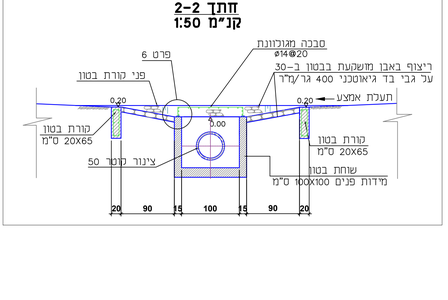

חתך 2-2
קנ"מ 1:50

הערה

יש לקרא גליון זה יחד גליונות מס' 1, 2, 3, 4, 5

אבי בוכבוט
משרד צ'יבר-וולבל
מ.ב. 13977, מודיעין מכבים רעות
טל': 050-7501363
16.09.2015

הערות ושינויים

מס' מהדורה	נושא	תאריך
2	הוספת סכר אגם לאורך הכביש 71	08.06.2015
3	עדכון אחורי ישרבה ברשות הניקוז	09.06.2015
4	מהדורה לביצוע	16.09.2015
5	שינוי כיוון ניקוז בחתך 29 של הרמפה דרומה לכיכר, התחברות לניקוז כביש לפי תכנון מאיר רוזנטל	25.11.2015
6	עדכון אחורי קבלת מדידה	11.04.2016
7	עדכון לפי הערות עמת ברזילי	03.05.2016

לאישור/פרסום ○ לעיון ○ למכרז ○ לביצוע ⊗
לאשרור/לעיון ○ מוקדם/כללי ○ מפורט ⊗
פיקוח עליון ○ מעקב אחרי סיום הפרויקט ○

שם מזמין:

רשות ניקוז ירדן דרומי

שם הפרויקט:

תכנית איגום והשחיית זרימה נחל שיופים בחצית כביש 71
כולל חדבקת סכר לסוללת כביש

שבב תכנון:

מפורט

שם שרטוט:

חתכים לרוחב לאורך כביש ZY1, פרטים

מספר הפרויקט:	15_002		
קנ"מ	1:10, 1:20, 1:50, 1:250, 1:500	גיליון:	6
מהדורה:	7	תאריך:	03.05.2016
תכנן:	שרטט:	ביקר:	אישר:
מרינה	מרינה	משה	משה

CONSULTING ENGINEERS "SOUTH"
מ.מ.ם. (1997) מהנדסים יועצים "דרום"
תכנון להידרולוגיה וניקוז, מאגרי מים ומניעת נזקי שטפונות
רח': אהליאב 6 (פינת רח' הבונים 1), רמת גן 52522
טל': 03-5746751, פקס: 03-6743952 southeng@gmail.com

C:\PROJECT BAAMAS\15_002-Agam bor hutzaot nahal Shiuppiim kvish 71\2016-05-05 - with mark\ENGR-1\GIL-1-2-6.dwg, 5/3/2016 3:03:47 PM, DWG To PDF.pc3